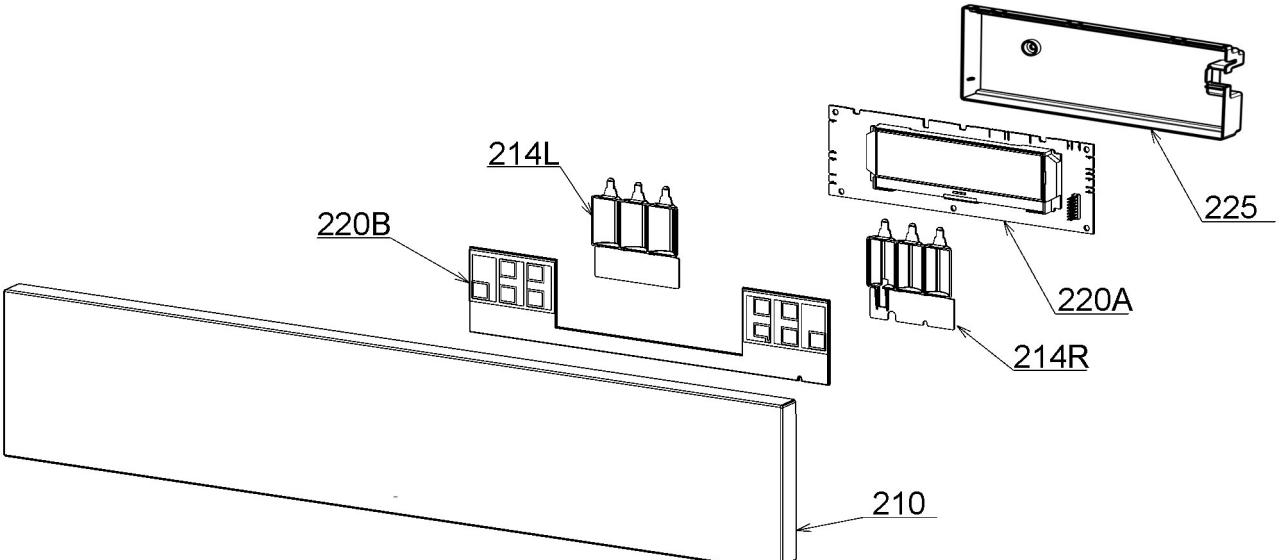
214L
220B
225
220A
214R
210

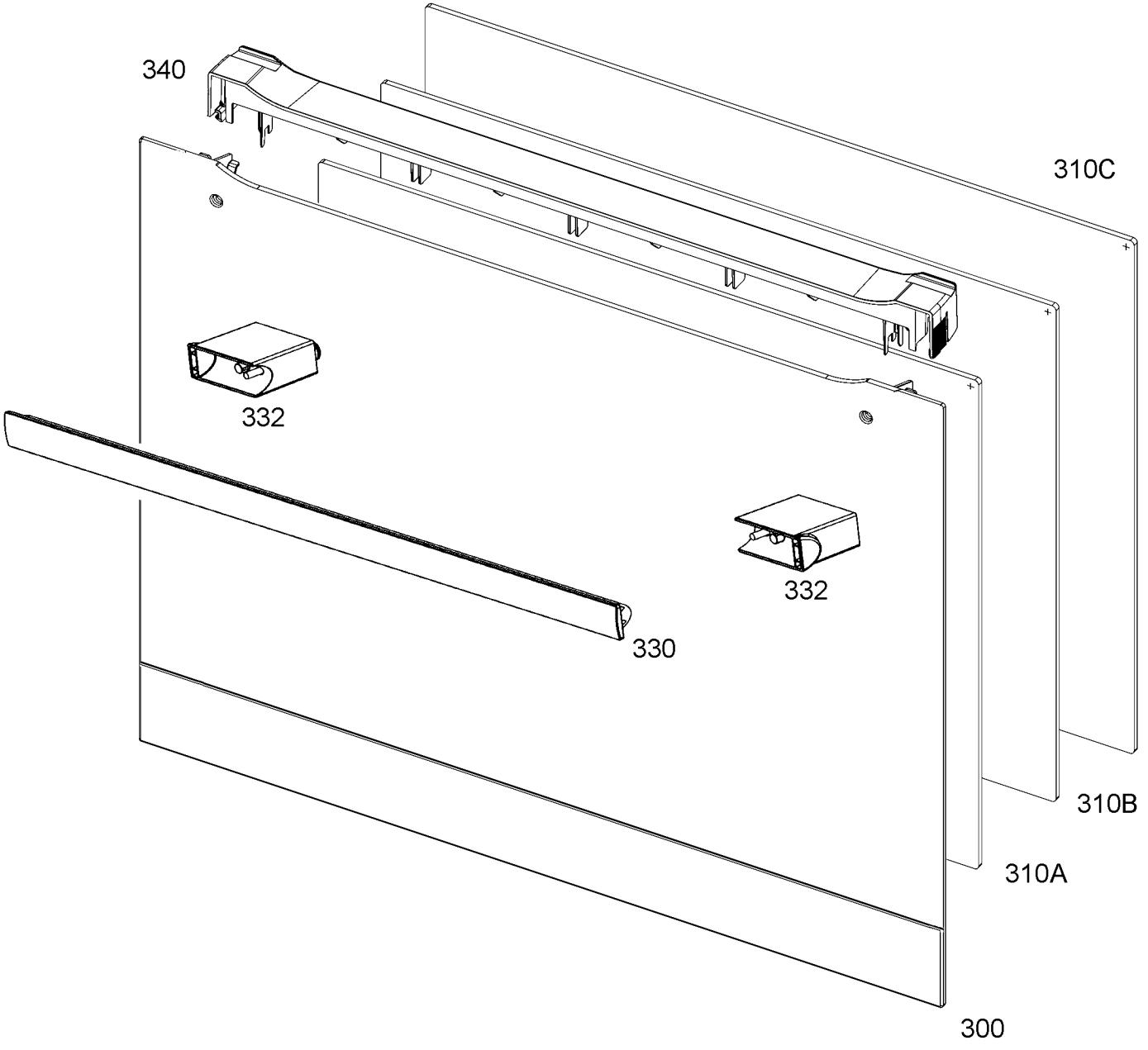
340
310C
332
332
330
310B
310A
300

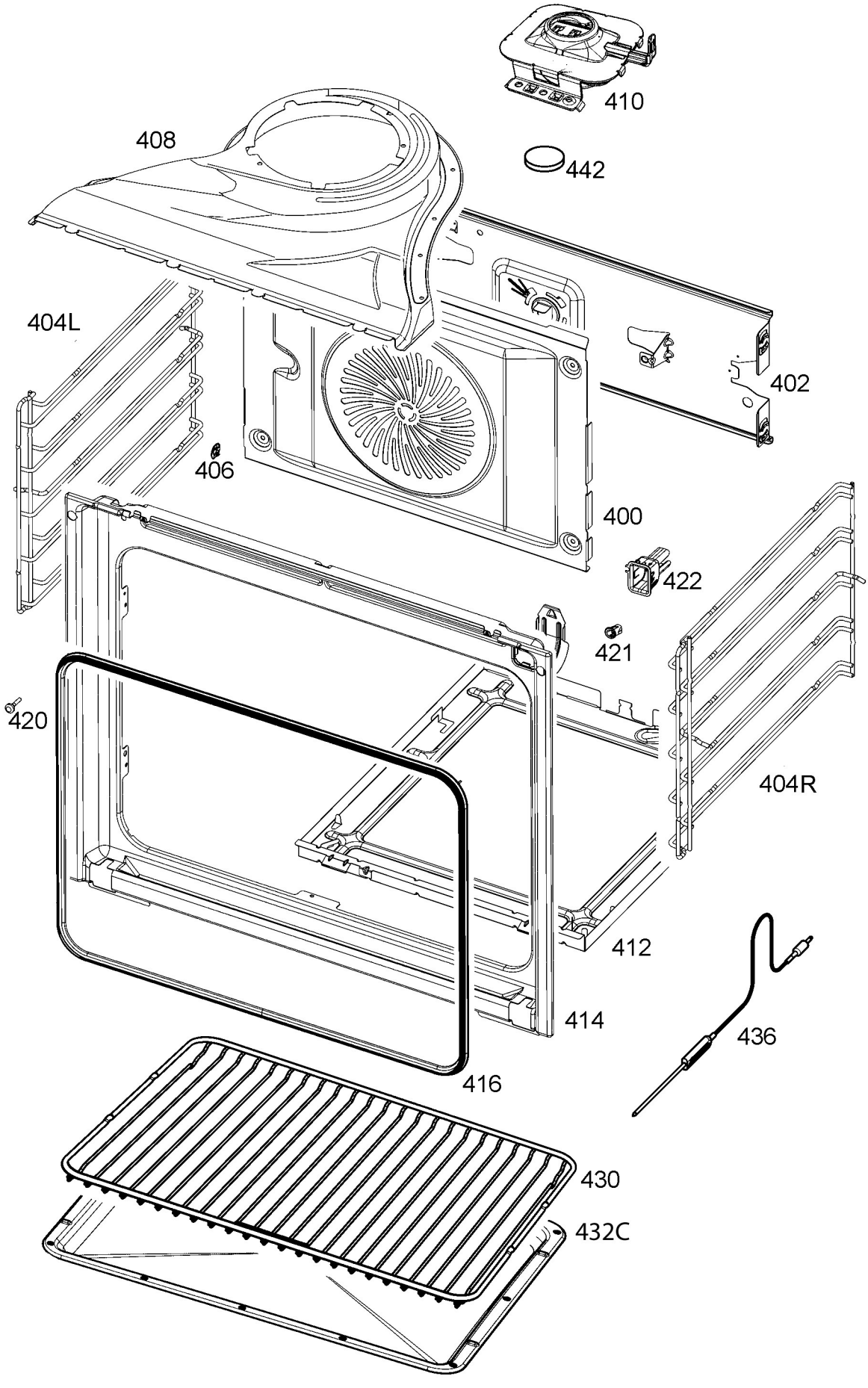
410
408
442
404L
402
406
400
422
421
420
404R
412
414
436
416
430
432C

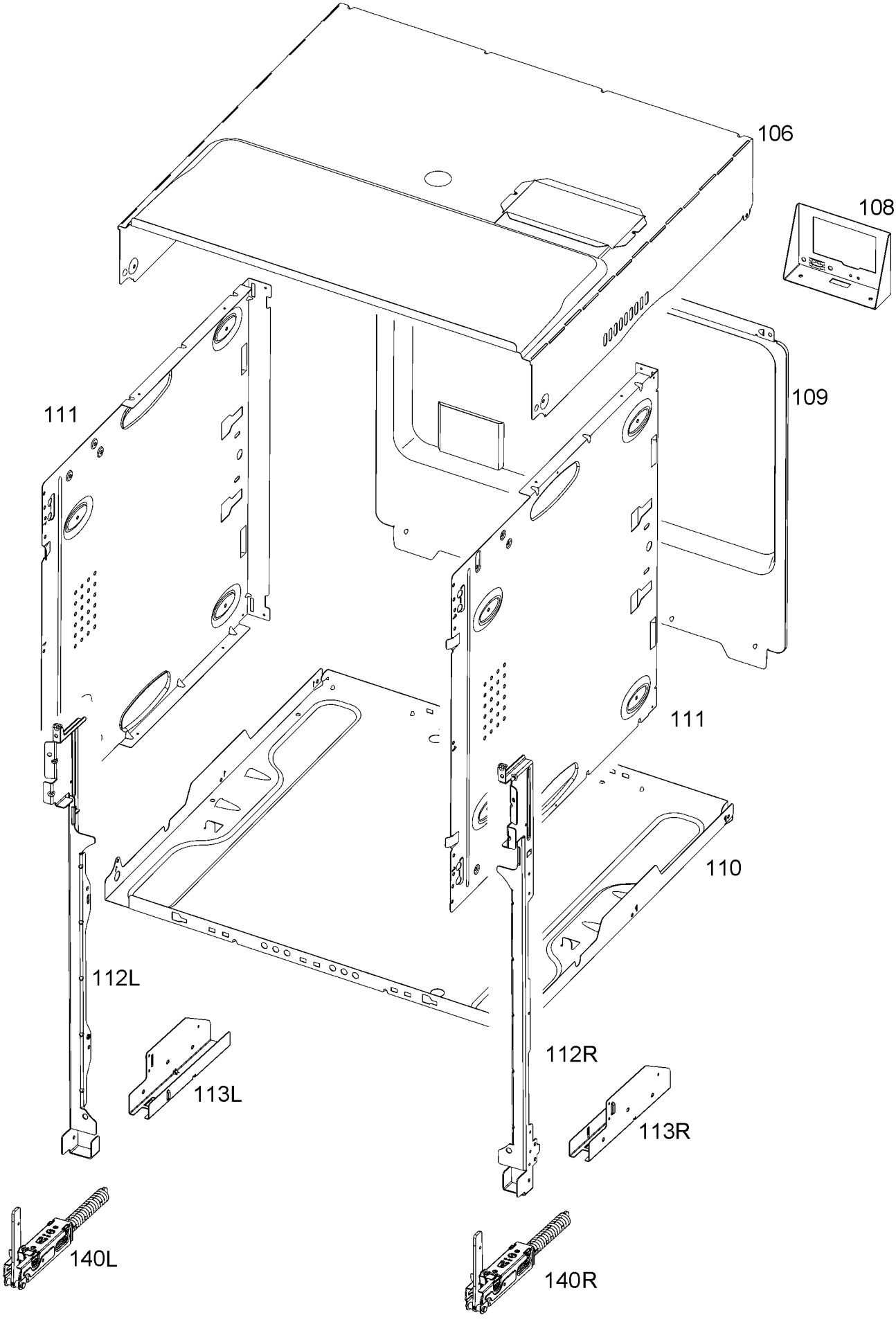
106
108
109
111
111
110
112L
112R
113L
113R
140L
140R

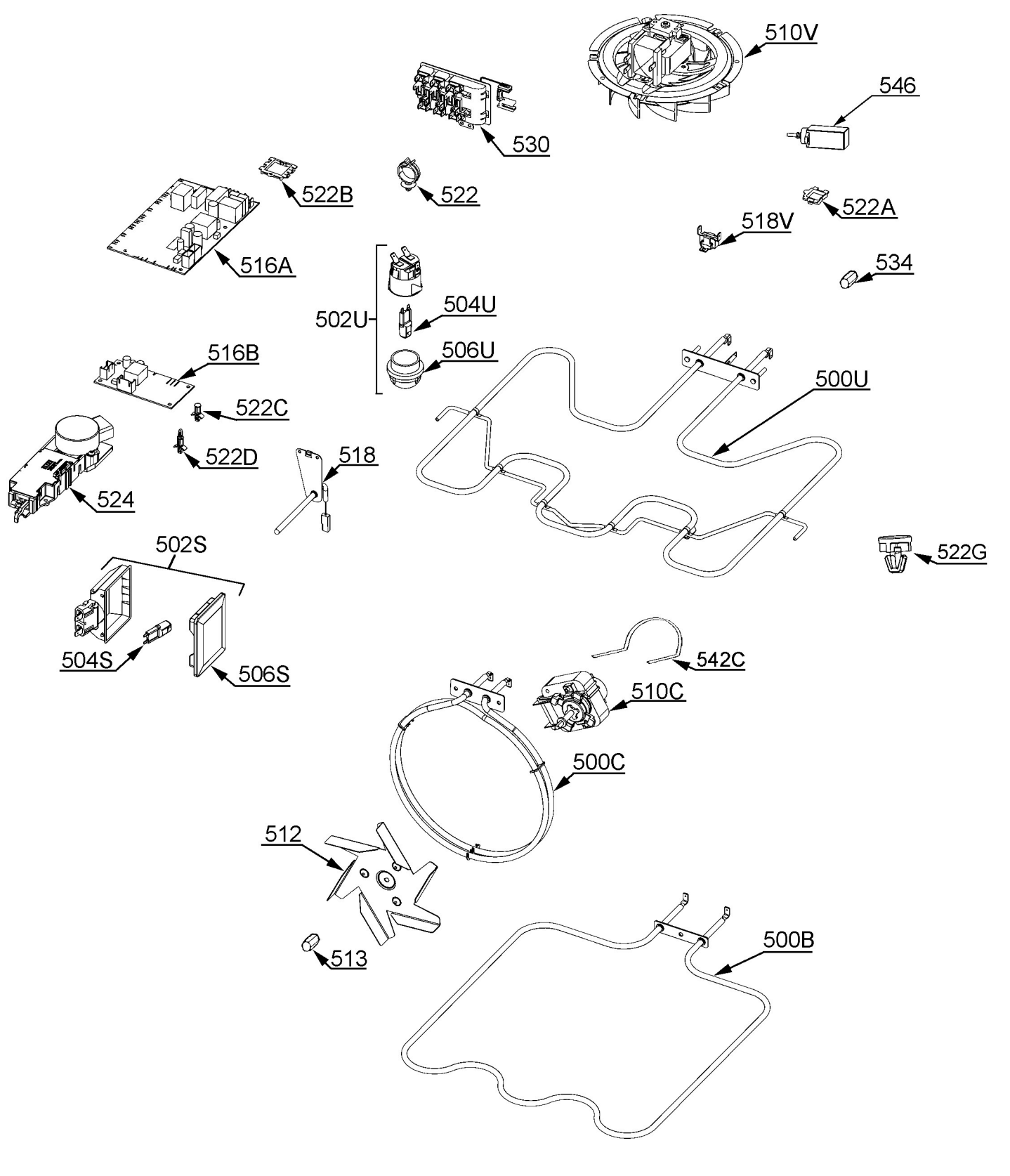
510V
546
530
522B
522
522A
518V
516A
534
502U
504U
506U
516B
500U
522C
522D
518
524
502S
522G
504S
506S
542C
510C
500C
512
513
500B